IS14110N

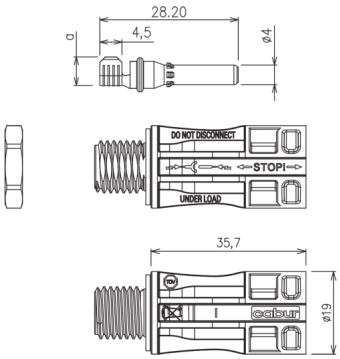

Connettore Cabur
Solar da pannello maschio 4-6mm²

Codice	IS14110N
Sigla	KX04PM4060N
Codice doganale	85366990
CARATTERISTICHE TECNICHE	
Applicazione	Pannello
Tipo di connettore	Maschio
Massima tensione applicabile	1500 Vdc
Massima corrente applicabile	45 (A) – 4mm² / 55 (A) – 6mm²
Sezione dei cavi crimpabili	4-6 (mm²)
Diametro PIN	4 (mm)
Caratteristiche del PIN metallico	Rame stagnato
Materiale del guscio	PPE / PA
Resistenza di contatto Rc	< 0.25 (mΩ)
Coppia di serraggio	0.8 – 1.0 (Nm)
Temperature di esercizio	-40…+85 (°C)
Grado di protezione	IP68 (1m, 1h)
Classe di infiammabilità	UL94-V0
Confezionamento	100 (10 buste per ogni scatola, ogni busta contiene 10 gusci e 10 pin metallici)
ACCESSORI	
Pinza da utilizzare	
Matrice mobile	UMCT3149
Matrice fissa	IS3161N, IS3100N
Matrice da utilizzare	IS3154
Chiave di sblocco per lo sgancio dei connettori	
cod. chiave	IS4SBLOCKN
Quantità per confezione	2 pezzi
Tappi	
Maschio	IS52400N
Femmina	IS51400N
Temperature di esercizio	-40…+85
Grado di protezione	IP68 (1m, 1h)
Classe di infiammabilità	UL94-V0
Quantità per confezione	50 pezzi
COMPONENTI SCIOLTI	
Guscio plastico	
Cod. guscio	ISPAN4MN
Quantità per confezione	100 pezzi
Pin Metallico avvolto su bobina	
cod. pin	IS0601207N
Quantità per confezione	2000 pezzi
APPROVAZIONI E MARCATURE	,

DESCRIZIONE DEL PRODOTTO

KX04PM4060N
Connettore Cabur Solar da pannello maschio 4-6mm²

Copyright © Cabur srl Sede legale Località isola Grande, 45 – 17041 Altare (SV) – Italia – Tel. 019-589991 – Fax 019-58999233 – E-mail: info@cabur.it