IS41410N

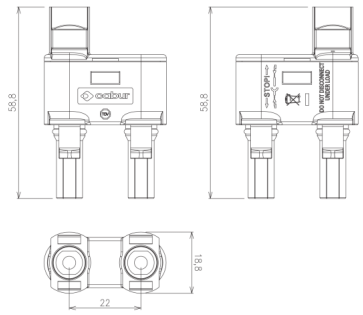

Connettore Cabur Solar a Y
maschio / femmina-femmina

Codice	IS41410N
Sigla	KX04MFFN
Codice doganale	85366990
CARATTERISTICHE TECNICHE	
Applicazione	Volante a Y
Tipo di connettore	Maschio/Fem-Femmina
Massima tensione applicabile	1500 Vdc
Massima corrente applicabile	60 (M) / 30 (F1) + 30 (F2)
Diametro PIN	4 (mm)
Pinza da utilizzare	
Caratteristiche del PIN metallico	Rame stagnato
Materiale del guscio	PPE / PA
Resistenza di contatto Rc	< 0.25 (mΩ)
Temperature di esercizio	-40...+85 (°C)
Grado di protezione	IP68 (1m, 1h)
Classe di infiammabilità	UL94-V0
Confezionamento	30 (6 buste per ogni scatola, ogni busta contiene 5 giunti a Y)
ACCESSORI	
Chiave di sblocco per lo sgancio dei connettori	
cod. chiave	IS4SBLOCKN
Quantità per confezione	2 pezzi
Tappi	
Maschio	IS52400N
Femmina	IS51400N
Temperature di esercizio	-40...+85
Grado di protezione	IP68 (1m, 1h)
Classe di infiammabilità	UL94-V0
Quantità per confezione	50 pezzi
COMPONENTI SCIOLTI	
Guscio plastico	
Pin Metallico avvolto su bobina	
APPROVAZIONI E MARCATURE	,

DESCRIZIONE DEL PRODOTTO

KX04MFFN
Connettore Cabur Solar a Y maschio / femmina-femmina

Copyright © Cabur srl Sede legale Località isola Grande, 45 – 17041 Altare (SV) – Italia – Tel. 019-589991 – Fax 019-58999233 – E-mail: info@cabur.it