CONNECTING ENERGY
SINCE 1952

NEW

QBLOK4160U – QBLOK4161U
Morsettiere di distribuzione 160A con barre in un unico pezzo

Disponibili nelle versioni a 9 e a 14 fori

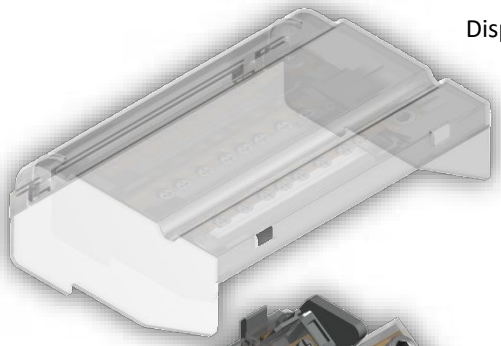

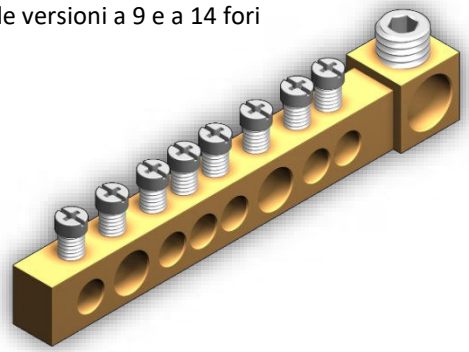

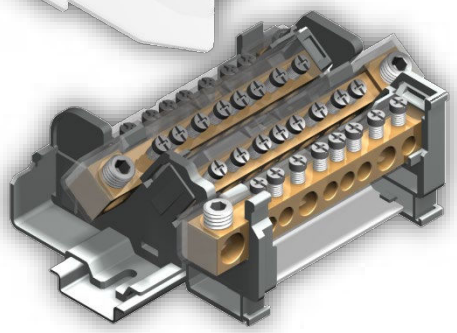

Ipk 38kA:
corrente di picco aumentata grazie all'utilizzo di barre in un unico pezzo

VERSIONI		CODICE SIGLA	QBLOK4160U QBLOK4P160A9-U	QBLOK4161U QBLOK4P160A14-U
CARATTERISTICHE TECNICHE				
Numero e diametro fori			Foro 1 x ø 11 mm	Foro 1 x ø 11 mm
			Fori 2 x ø 8.5 mm	Fori 2 x ø 8.5 mm
			Fori 6 x ø 6.5 mm	Fori 6 x ø 6.5 mm
Sezione nominale		[mm²]	50	50
Capacità di connessione foro alimentazione da ø 11 mm	Conduttori flessibili	[mm²]	10 ÷ 50	10 ÷ 50
	Conduttori rigidi	[mm²]	10 ÷ 50	10 ÷ 50
	Conduttore flessibile max. con terminale - tipo terminale	[mm²]	35 – WP350/30	35 – WP350/30
Capacità di connessione foro alimentazione da ø 8.5 mm	Conduttori flessibili	[mm²]	10 ÷ 35	10 ÷ 35
	Conduttori rigidi	[mm²]	10 ÷ 35	10 ÷ 35
	Conduttore flessibile max. con terminale - tipo terminale	[mm²]	25 – WP250/29	25 – WP250/29
Capacità di connessione foro alimentazione da ø 6.5 mm	Conduttori flessibili	[mm²]	2.5 ÷ 16	2.5 ÷ 16
	Conduttori rigidi	[mm²]	2.5 ÷ 16	2.5 ÷ 16
	Conduttore flessibile max. con terminale - tipo terminale	[mm²]	16 – WP160/22	16 – WP160/22
Caratteristiche elettriche secondo norma Europea IEC EN 60947 – 7 – 1	Tensione massima AC/DC	[V]	500	500
	Corrente massima con conduttore della sez. nominale	[A]	160	160
	Sezione	Calibro	-	-
Corrente ammissibile di breve durata (Icw) (valore efficace per 1s)[kA]			6	6
Corrente di picco (Ipk)		[kA]	38	38
Tensione impulsiva dimensionamento / grado di inquinamento			8kV / 3	8kV / 3
Lunghezza di spellatura		[mm]	13	13
Coppia di serraggio		[Nm]	2 / 2.5	2 / 2.5
Larghezza		[mm]	99	99
Spessore		[mm]	131	181
Altezza montato su TH35/7.5		[mm]	54	54
Altezza montato su TH35/15		[mm]	61	61
APPROVAZIONI				
ACCESSORI				
Cartellino nominativo singolo			CNU/8/51 (cod. NU0851S)	CNU/8/51 (cod. NU0851S)
Blocchetto terminale	A incastro TH35 e G32		BTU (cod. BT005)	BTU (cod. BT005)
	A incastro TH35		BTO (cod. BT007)	BTO (cod. BT007)
	A vite TH35		BT/3 (cod. BT003)	BT/3 (cod. BT003)
Quantità per confezione		[pz]	1	1
Listino 2020		[€/pz]	55.98	78.05

Per ogni maggiore e dettagliata informazione è attivo il nostro Supporto Clienti al numero +39 019 58999.219 o via mail scrivendo a customercare@cabur.it